TECNOSERVICE'21 srl
by Tinti Sergio
Via Carlo Pisacane, 134
61032 Fano (PU) Italy
P.IVA IT0200411413

Tel. +39 0721 805911
FAX +39 0721 809794
e-mail: staff@technochef.it
www.technochef.it
www.technochef.eu

Services and Technologies for professional catering since 1973

CODE	DESCRIPTION	PRIX/LIVRAISON
KL1S.2990.45.92	Mitigeur monotrou de paillasse, avec levier clinique et bec orientable longueur 180 mm, hauteur 160 mm	**€ 94,38** *TVA exclue* **Expédition à calculer** **Livraison** 4 à 9 jours

DESCRIPTION PROFESSIONELLE

Mitigeur monotrou à poser , **type monocommande avec levier clinique** :

.

- réalisé sur **un corps en laiton massif chromé** ;
- **bec pivotant,** en fonte de **laiton** , 180 mm de longueur et 160 mm de hauteur ;
- levier clinique en polyamide renforcé de fibres de verre ;
- débit d'eau : 14 l/minute.

.

FABRIQUÉ EN ITALIE

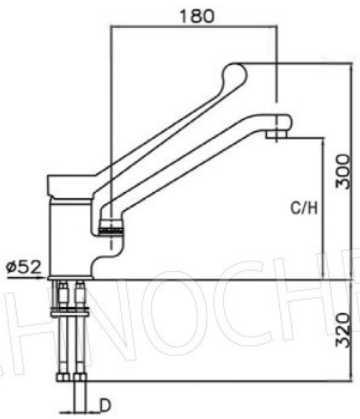

TECHNOCHEF.IT