TECNOSERVICE'21 srl
by Tinti Sergio
Via Carlo Pisacane, 134
61032 Fano (PU) Italy
P.IVA IT0200411413

Tel. +39 0721 805911
FAX +39 0721 809794
e-mail: staff@technochef.it
www.technochef.it
www.technochef.eu

Services and Technologies for professional catering since 1973

DESCRIPTION PROFESSIONELLE

TRANCHEUSE MANUELLE À VOLANT B3, marque BERKEL, avec diamètre de LAME 300 mm, grande capacité de coupe dans un design élégant , **disponible dans les couleurs standards ROUGE et NOIR** :

- Berkel B3, la trancheuse à volant également idéale pour **les coupes intensives** , est une **machine professionnelle à usage domestique** ;
- Le **design d'une machine vintage** , **toujours construite de manière artisanale** , fait revivre dans les maisons les plus raffinées l'histoire des trancheuses Berkel, les trancheuses par excellence, dans la cuisine comme dans le salon, trouvant sa place **de reliure** . **élément d'ameublement** , respectant tous les canons de la tradition Berkel, idéal pour les restaurants raffinés, les collectionneurs, les amateurs de goût et de saveurs vraies ;
- **construit entièrement en aluminium** et **acier inoxydable** ;
- **volant fleuri de série** ;
- plaque collectrice en polymère technique ;
- pieds pouvant être montés dans deux configurations différentes ;
- **système d'avancement et de retour rapide des plaques** ;
- **taille-crayon intégré** ;
- **système de réglage de l'épaisseur des tranches** avec avancement décimal ;
- surplaque, plateau alimentaire, plaque collectrice et taille-crayon facilement amovibles pour le nettoyage ;
- **protection de lame partiellement amovible** pour assurer la sécurité et le nettoyage ;
- **dimensions et poids limités** pour permettre un positionnement et un mouvement faciles dans les environnements ;
- **en plus du classique 'Berkel Red', il est disponible en noir** ;
- **diamètre de la lame 300 mm** ;
- **capacité de coupe circulaire** : 184 mm ;
- **capacité de coupe rectangulaire** : 230 x 184h mm ;
- **épaisseur de tranche** : 0 - 1,5 mm.

Options/Accessoires :
- piédestal

Marquage CE
Fabriqué en Italie

FICHE TECHNIQUE

poids net (Kg)	46
largeur (mm)	805
profondeur (mm)	670

hauteur (mm)	700

MODÈLES DISPONIBLES

VB-VOLANOB3/R

Berkel - TRANCHEUSE À VOLANT MANUELLE, lame Ø 300 mm, Mod.VOLANOB3 / R
Trancheuse manuelle à volant, Marque BERKEL, couleur ROUGE, avec lame diamètre mm 300, Poids 46 Kg, dim.mm.800x585x650h

€ 5.080,78
TVA exclue
Expédition à calculer

Livraison 8 à 15 jours

VB-VOLANOB3/N

Berkel - TRANCHEUSE À VOLANT MANUEL, lame Ø 300 mm, Mod.VOLANOB3 / N
Trancheuse manuelle à volant, marque BERKEL, coloris NOIR, diamètre lame 300 mm, Poids 46 Kg, dim.mm.800x585x650h

€ 5.080,78
TVA exclue
Expédition à calculer

Livraison 8 à 15 jours

FICHE TECHNIQUE

CODE/PHOTO	DESCRIPTION	PRIX/LIVRAISON
VB-PIEDISTALLOB3/B114/TRIBUTE-R	**BERKEL - Piédestal Rouge pour Volant Trancheur B3 / TRIBUTE / B114** Socle support en fonte verni rouge pour trancheur à volant modèle B3 / TRIBUTE / B114, poids 45 kg, dim.mm.580x580x780h	**€ 1.188,95** *TVA exclue* **Expédition à calculer** **Livraison** 10 à 18 jours
VB-PIEDISTALLOB3/B114/TRIBUTE-N	**BERKEL - Support noir pour trancheuse à volant B3 / TRIBUTE / B114** Socle de support en fonte vernie noire pour trancheur à volant modèle B3 / TRIBUTE / B114, poids 45 kg, dim.mm.580x580x780h	**€ 1.188,95** *TVA exclue* **Expédition à calculer** **Livraison** 10 à 18 jours

TECHNO
CHEF
Berkel
TECHNOCHEF.IT

TECHNO
CHEF
Berkel
TECHNOCHEF.IT

TECHNO
CHEF
Berkel

TECHNO
CHEF
Piedistallo
Optional

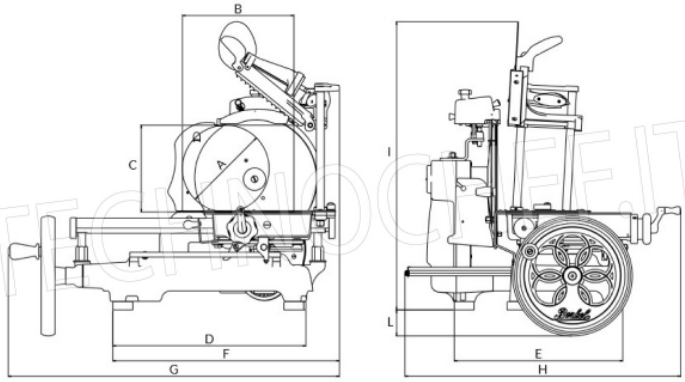

A	B	C	D	E	F	G	H	I	L
mm	mm	mm	mm	mm	mm	mm	mm	mm	mm
210	270	210	460	405	550	805	670	700	65