**TECNOSERVICE'21 srl**
by Tinti Sergio
Via Carlo Pisacane, 134
61032 Fano (PU) Italy
P.IVA IT0200411413

Tel. +39 0721 805911
FAX +39 0721 809794
e-mail: staff@technochef.it
**www.technochef.it**
**www.technochef.eu**

Services and Technologies for professional catering since 1973

| CODE | DESCRIPTION | PRIX/LIVRAISON |
|---|---|---|
| **TCF322-001700** | LAVE-VAISSELLE avec HOTTE ASCENSEUR en VERSION ÉLECTRIQUE avec panier CARRÉ 600x500 mm, 4 cycles de 60/90/120/240 sec, rendement maximum de 60 paniers/heure, distributeur électrique de détergent et produit de rinçage, V.400/3+N, Kw. 6,74, poids 162 Kg, dim.mm.720x770x1900h | **€ 3.171,20**<br>*TVA exclue*<br>**Expédition à calculer**<br>**Livraison** 8 à 15 jours |

**DESCRIPTION PROFESSIONELLE**

**LAVE-VAISSELLE avec HOTTE ASCENSEUR en VERSION AMÉLIORÉE avec panier CARRÉ 600x500mm, débit max de 60 paniers/heure, COMMANDES NUMÉRIQUES** :
.

- **La carrosserie est entièrement réalisée en acier AISI 304** et a été conçue avec tous les composants dans la partie avant pour permettre une assistance facile du technicien ;
- **Commandes numériques avec affichage** ;
- **4 cycles de lavage** de **60/90/120/240 secondes** ;
- **Hauteur utile max** : **assiettes 400mm** , **pots 395mm,**
- **Convient aux plaques de 600x400 mm** (pizza-pâtisserie) ;
- Corbeilles à pain de 60 litres (H=400),
- **Roues de lavage en acier inoxydable** diamètre 30 mm. avec pièces moulées hélicoïdales ;
- **Turbine de rinçage en acier inoxydable** avec vitesse de rotation réglable ;
- Distributeur de produit de rinçage électrique réglable ;
- Distributeur de détergent à lessive électrique réglable ;
- Injecteur de détergent à lessive en acier inoxydable soudé au réservoir ;
- **Filtre de pompe** ;
- **Filtre intégré en acier inoxydable à réservoir plein en** 2 parties ;
- **Système de contrôle par carte électronique avec Dip-Switch simple et extrêmement efficace** ,
- **Réglage et contrôle des températures de lavage et de rinçage** ,
- **Fonction Thermostop** réglable qui garantit de meilleurs résultats,
- **Affichage indiquant les températures et le cycle de lavage sélectionné** ,
- **Bouton de démarrage intelligent** ,
- **Système d'autodiagnostic** ,
- Le contrôle électronique vous permet de gérer différents paramètres pour vous offrir un grand niveau de personnalisation en fonction de vos besoins tandis que l'autodiagnostic vous permet de réduire au minimum les temps d'arrêt de la machine en vous suggérant déjà quelques opérations simples à effectuer pour résoudre la situation,
- **Avis de maintenance programmée** ,
- Cycle de rinçage supplémentaire automatique,
- **1 Cycle de vidange automatique** (avec pompe de vidange installée),
- Temps de vidange et de rinçage réglable,
- Relevé de température via des sondes NTC précises,
- Roues de lavage et de rinçage en acier inoxydable,
- **Double distributeur de détergent et de produit de rinçage installé en standard** ,
- **Cuve moulée à double paroi** d'une capacité de litres. 37 ;
- Résistance du réservoir Kw.4,5,
- Capacité de la chaudière 7,3 litres,
- Résistance chaudière Kw.5.4,
- Pompe de lavage de 1,34 kW (1,8 CV),
- Dureté de l'eau recommandée 7÷10 °f,
- Consommation d'eau par cycle à 2 bar : 2,0 lt.

**Fourni:**

- 1 panier pour 22 assiettes, dim mm. 500x600x100h
- 1 panier pour verres, dim mm. 500x600x100h
- 1 panier à couverts de 8 places
- 1 panier plateau 10/12 places dim.mm.500x600x100h.
- 2 filtres de réservoir intégrés

**Accessoires/Options** :

- **23138** - Kit pompe à pression 0,5 Hp.
- **18698** - Kit de 4 pieds inox réglables 50-70 mm.
- **17516** - Pompe à pression installée 0,5 Hp
- **21116** - Pompe de vidange installée 32W.
- **22440** - Pompe de vidange 32W.

**Marquage CE**
**Fabriqué en Italie**

| FICHE TECHNIQUE | |
|---|---|
| **alimentation électrique** | Trifase |
| **Volts** | V 400/3 +N |
| **fréquence (Hz)** | 50 |
| **puissance (KW)** | 6,74 |
| **poids brut (Kg)** | 162 |

| | |
|---|---|
| **largeur (mm)** | 720 |
| **profondeur (mm)** | 770 |
| **hauteur (mm)** | 1900 |

**FICHE TECHNIQUE**
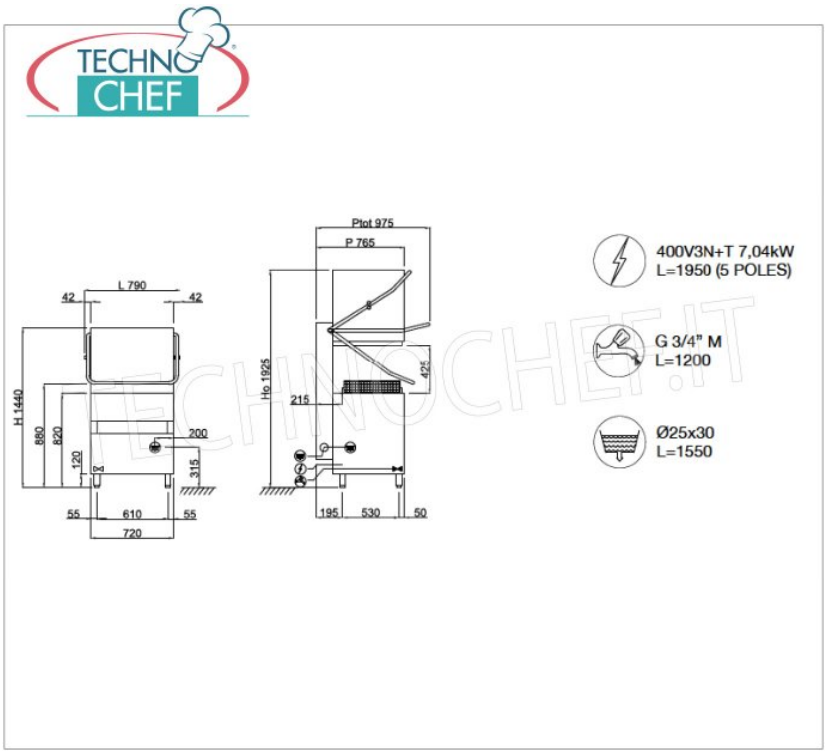
| CODE/PHOTO | DESCRIPTION | PRIX/LIVRAISON |
|---|---|---|
| **TCF322-002612** | **TECHNOCHEF - Kit de pompe de vidange 32W**<br>Kit de pompe de vidange de 32 W pour lave-vaisselle à hotte élévable, installation après vente | **€ 163,21**<br>*TVA exclue*<br>**Expédition à calculer**<br>**Livraison** 4 à 9 jours |
| **TCF322-002603** | **TECHNOCHEF - Kit de pompe à pression 0,5 Hp**<br>Kit de pompe à pression de rinçage 0,5 HP, installation après-vente, convient aux lave-verres, aux lave-vaisselle sous comptoir et au baldaquin | **€ 166,82**<br>*TVA exclue*<br>**Expédition à calculer**<br>**Livraison** 4 à 9 jours |
| **TCF322-002611** | **TECHNOCHEF - Pompe de vidange installée 32W**<br>Pompe de vidange de 32 W installée pour lave-vaisselle avec hotte relevable | **€ 176,61**<br>*TVA exclue*<br>**Expédition à calculer**<br>**Livraison** 4 à 9 jours |
| **TCF322-002601** | **TECHNOCHEF - Pompe à pression installée 0.5 HP**<br>Pompe à pression de rinçage installée de 0,5 Hp, convient aux lave-verres, aux lave-vaisselle sous comptoir et aux marquises | **€ 188,45**<br>*TVA exclue*<br>**Expédition à calculer**<br>**Livraison** 4 à 9 jours |