TECNOSERVICE'21 srl
by Tinti Sergio
Via Carlo Pisacane, 134
61032 Fano (PU) Italy
P.IVA IT0200411413

Tel. +39 0721 805911
FAX +39 0721 809794
e-mail: staff@technochef.it
www.technochef.it
www.technochef.eu

Services and Technologies for professional catering since 1973

DESCRIPTION PROFESSIONELLE

NETTOYEUR DE TASSE sur pied avec charge 3/5 Kg, équipé de:

- **structure en acier inoxydable** et matériaux plastiques adaptés au contact alimentaire;
- **couvercle transparent en polycarbonate alimentaire** pour contrôler les phases de traitement;
- **micro-interrupteurs de sécurité** sur le couvercle supérieur et sur la sortie;
- **bouton de déchargement du** produit;
- plaque de brossage (PPC) et vitesse réduite qui permettent un nettoyage plus délicat des moules;
- **lavage continu** , qui permet un traitement homogène et facilite les phases de nettoyage ultérieures de la machine;
- système d'extraction manuelle des plaques;
- minuterie de 0 à 4 minutes;
- **capacité de production 60 Kg / h** ;
- **fourni: plaque de brosse amovible.**

Marque CE
FABRIQUÉ EN ITALIE

FICHE TECHNIQUE

poids net (Kg)	29
poids brut (Kg)	39
largeur (mm)	520
profondeur (mm)	700
hauteur (mm)	1010

MODÈLES DISPONIBLES

FM-LCF/5/T

FIMAR - Technochef, Nettoyeur sur pied, capacité de charge Kg 3/5, TRIPHASÉ, V.400/3
Nettoyeur sur chevalet, capacité de production Kg/h 60, charge moules Kg 3/5, V 400/3, Kw 0,26, dimensions mm 520x700x1010h

€ 962,65
TVA exclue
Expédition à calculer

Livraison 4 à 9 jours

FM-LCF/5/M 	**FIMAR - Technochef, Nettoyeur sur pied, capacité de charge Kg 3/5, MONOPHASÉ, V.230/1** Nettoyeur sur pied, capacité de production Kg / h 60, charge moules Kg 3/5, V 230/1, Kw 0,26, dimensions mm 520x700x1010h	**€ 986,83** *TVA exclue* **Expédition à calculer** **Livraison** 4 à 9 jours

FICHE TECHNIQUE

CODE/PHOTO	DESCRIPTION	PRIX/LIVRAISON
FMCCF 	**FIMAR - Technochef - Tiroir avec filtre en acier inoxydable, modèle CCF** Tiroir avec filtre en acier inoxydable, applicable sur la version PPF-LCF à l'éplucheur de pommes de terre	**€ 123,35** *TVA exclue* **Expédition à calculer** **Livraison** 4 à 9 jours

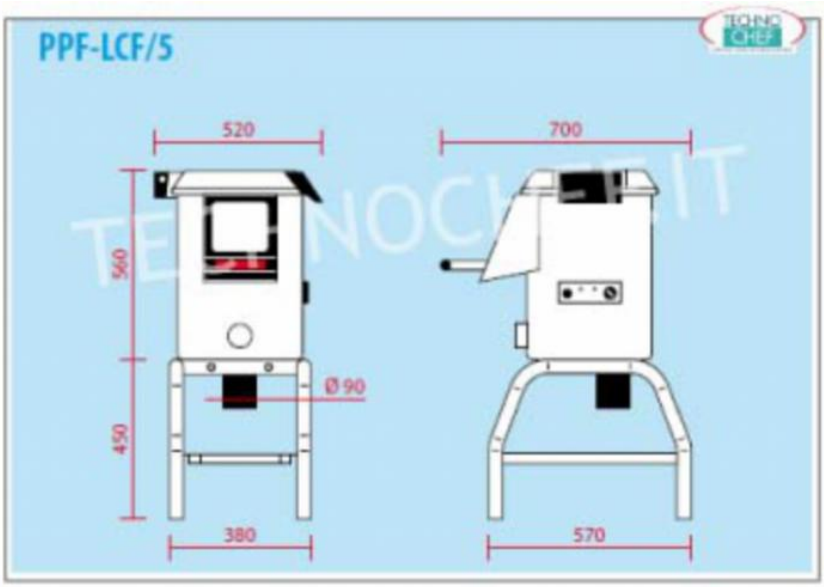

CAVALLETTO +
cassetto con filtro FMCCF