TECNOSERVICE'21 srl
by Tinti Sergio
Via Carlo Pisacane, 134
61032 Fano (PU) Italy
P.IVA IT0200411413

Tel. +39 0721 805911
FAX +39 0721 809794
e-mail: staff@technochef.it
www.technochef.it
www.technochef.eu

Services and Technologies for professional catering since 1973

DESCRIPTION PROFESSIONELLE

VITRINE RÉFRIGÉRÉE À VIN QUADRO, avec 3 BOUTEILLES, Temp. +8°/+14°C :

.

- **Design et technologie s'unissent** pour créer le premier panneau réfrigéré jamais fabriqué au monde. **Un objet absolument innovant, au design raffiné, capable de rendre spécial chaque environnement dans lequel il s'insère** ;
- Le Quadro Vino n.30 **permet de présenter 3 bouteilles de vins effervescents et de les conserver à bonne température de service** .
- Sur ce modèle il est **possible de choisir l'option de présentation verticale des bouteilles, idéale pour le service au verre** ;
- **La température interne varie de +8° à +14 °C** en fonction de la température ambiante ;
- Il permet de conserver et de servir différents vins à la bonne température ;
- **La réfrigération est obtenue grâce à un système thermoélectrique ventilé silencieux contrôlé par un thermorégulateur électronique** grâce auquel il est possible de régler et d'afficher la température ;
- **Système de réfrigération écologique** sans gaz polluants et construit avec des matériaux recyclables ;
- Le remplacement des composants est simple et rend toujours la réparation du produit pratique ;
- **La profondeur minimale et l'installation murale permettent de l'insérer même dans des espaces très réduits** ;
- **Il trouve une insertion facile dans les restaurants et les hôtels mais aussi dans les résidences privées.**

CARACTÉRISTIQUES TECHNIQUES

- Structure métallique
- Structure de porte en aluminium
- Cadre en bois / hpl / MDF
- Double vitrage 20 mm
- Joint magnétique
- Panneau interne en acier peint/éco-cuir
- Éclairage LED. Bleu ou Blanc Naturel
- Système de réfrigération thermoélectrique
- Dégivrage automatique
- Réfrigération ventilée
- Système anti-vibration
- Température +8°/+14°C
- Capacité : 3 bouteilles 0,75 litres
- Bouteille : H 328 Ø 98
- Dimensions mm. 600x600x155h

Il est également **possible de composer le produit en choisissant entre ces variantes**

COULEUR DE LA STRUCTURE :
- **Peinture liquide** : Noir mat RAL 9005 ;

COULEUR DU PANNEAU
- **Peinture liquide** : Blanc mat RAL 9010, Noir mat RAL 9005
- **Eco-cuir** : Eco-cuir blanc, Eco-cuir noir, Eco-cuir gris, Eco-cuir rouge, Eco-cuir reptile noir, Eco-cuir reptile bleu, Eco-cuir tressé tabac, Eco-cuir python rouge,
- **Liège** : Liège maille, Liège chevrons.

COULEUR DU CADRE :
- **MDF non peint M01** ;
- **Peinture liquide** : Blanc mat RAL 9010, Noir mat RAL 9005, Peint Or V01, Peint Argent V02 ; Mat 20 brillant RAL 20/100 ;
- **Stratifié haute pression HPL** : Blanc mat L10, Noir mat L11, Béton gris tourterelle L40, Acier satiné L50, Châtaignier L20, Teck Roble L21, Wengé Loft L22, Mélèze frêne L23 ;
- **Peinture liquide (Dune)** : Blanc mat DRAL 9010, Noir mat DRAL 9005, Or peint DV01, Argent peint DV02, Brillant 20 mat DRAL 20/100 ;
- **Dune non peinte D01** ;
- **Classica** : Classica blanc mat CRAL9010, Classica noir mat CRAL9005.

COULEUR DE LA LUMIÈRE LED :
- **Standard** : LED blanc naturel
- **En option** : LED bleue

INSTALLATION VERTICALE DE LA BOUTEILLE
- Sur ce modèle, il est possible de choisir l'option de présentation verticale des bouteilles, idéale pour le service au verre. Lors de la phase finale de construction, les tiges porte-bouteilles sont retirées et remplacées par des bouchons spéciaux afin qu'il soit toujours possible de restaurer la configuration standard avec des bouteilles horizontales. Avec cette solution, le Quadro Vino peut également être utilisé pour le service au verre car il est possible d'insérer et de maintenir à la bonne température des bouteilles même déjà ouvertes **.**

NB : les couleurs RAL sont réalisées sur support MDF en finition mate brillant 20 (finition brillant 100 brillant sur demande).

MARQUE CE
FABRIQUÉ EN ITALIE

FICHE TECHNIQUE	
alimentation électrique	Monofase
Volts	V 230/1
fréquence (Hz)	50
poids net (Kg)	22
poids brut (Kg)	25
largeur (mm)	600
profondeur (mm)	600
hauteur (mm)	155

MODÈLES DISPONIBLES

EO-QV30N/P3/C6

COFFRET À VIN RÉFRIGÉRÉ, 3 BOUTEILLES, Temp.+8°/+14°
Panneau à vin RÉFRIGÉRÉ, 3 bouteilles, version avec : structure NOIRE, panneau ECO-CUIR BLANC, cadre STRATIFIÉ couleur MÉLÈZE CENDRÉ, lumière LED blanc naturel, Temp.+8°/+14°, V.230/1, Kw.0, 06, Poids 22 Kg, dim.mm.600x600x155h

€ 1.547,75
TVA exclue
Expédition à calculer

Livraison 8 à 15 jours

EO-QV30N/P12/C3

COFFRET À VIN RÉFRIGÉRÉ, 3 BOUTEILLES, Temp.+8°/+14°
Panneau à vin RÉFRIGÉRÉ, 3 Bouteilles, version avec: Structure NOIRE, Panneau CHEVRON LIÈGE, Châssis STRATIFIÉ COULEUR MARRON, Lumière LED Blanc Naturel, Temp.+8°/+14°, V.230/1, Kw.0 ,06, Poids 22 Kg, dim.mm.600x600x155h

€ 1.547,75
TVA exclue
Expédition à calculer

Livraison 8 à 15 jours

EO-QV30N/P2/C16

COFFRET À VIN RÉFRIGÉRÉ, 3 BOUTEILLES, Temp.+8°/+14°
Panneau à vin RÉFRIGÉRÉ, 3 Bouteilles, version avec: Structure NOIRE, Panneau NOIR MAT, Cadre DUNE NOIR MAT, Lumière LED blanc naturel, Temp.+8°/+14°, V.230/1, Kw.0,06, Poids 22 Kg, dim.mm.600x600x155h

€ 1.688,46
TVA exclue
Expédition à calculer

Livraison 8 à 15 jours

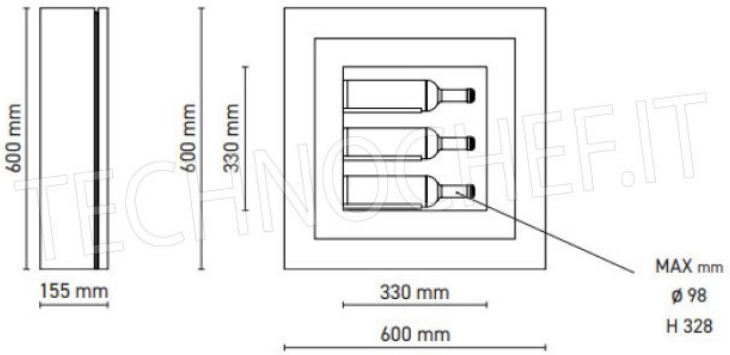

CODE	mm L x P x H			dB	V	W	KWh/annum	Kg	°C TA 22 °C	°C TA 25 °C	°C TA 28 °C
QV30	600 x 600 x 155	3	0	29	100 - 240	60	194	22	+8 / +10	+10 / +12	+12 / +14

COLORS

HPL laminato alta pressione · *High pressure laminate*

L01	L10	L11	L20	L21	L22	L23	L30	L40	L42
HPL grezzo *raw HPL*	bianco opaco *matte white*	nero opaco *matte black*	castagno *chestnut*	Teak Roble *Teak Roble*	wengé loft *loft wenge*	larice cenere *ash larch*	nero materico *textured black*	cemento tortora *dove concrete*	corten *corten*

L50	L51	L52	L53	L60
acciaio satinato *brushed steel*	oro satinato *satin gold*	bronzo satinato *satin bronze*	nero satinato *satin black*	nero lucido *glossy black*

MDF Ayous Verniciatura a liquido · *Liquid paint finish*

M01	A01	LM01	LM02	RAL 9010	RAL 9005	V01	V02	RAL 20
MDF non verniciato *no finish MDF*	ayous non verniciato *no finish ayous*	oro liquido *liquid metal gold*	argento liquido *liquid metal silver*	bianco opaco *matte white*	nero opaco *matte black*	verniciato oro *gold paint*	verniciato argento *silver paint*	opaco 20 gloss *matte 20 gloss*

TECHNOCHEF.IT

TECHNO CHEF

Dune — Verniciatura a liquido · *Liquid paint finish*

D01	**DLM01**	**DLM02**	**DRAL 9010**	**DRAL 9005**	**DV01**	**DV02**	**DRAL 20/100**
Dune non verniciato	oro liquido	argento liquido	bianco opaco (20 gloss)	nero opaco (20 gloss)	verniciato oro	verniciato argento	opaco / lucido
no finish Dune	*liquid metal gold*	*liquid metal silver*	*matte white (20 gloss)*	*matte black (20 gloss)*	*gold paint*	*silver paint*	*matte / glossy*

Classica — Verniciatura a liquido · *Liquid paint finish*

C01	**CLM01**	**CLM02**	**CRAL 9010**	**CRAL 9005**	**CV01**	**CV02**	**CRAL 20/100**
non verniciata	oro liquido	argento liquido	bianco opaco (20 gloss)	nero opaco (20 gloss)	verniciato oro	verniciato argento	opaco / lucido
no finish Classic	*liquid metal gold*	*liquid metal silver*	*matte white (20 gloss)*	*matte black (20 gloss)*	*gold paint*	*silver paint*	*matte / glossy*

Ecopelle · *Faux leather*

E10	**E11**	**E12**	**E13**	**E39**	**E40**	**E41**	**E50**
ecopelle bianca	ecopelle nera	ecopelle grigia	ecopelle rossa	ecopelle pitone rosso	ecopelle rettile nera	ecopelle rettile blu	ecopelle intrecciata tabacco
white faux leather	*black faux leather*	*grey faux leather*	*red faux leather*	*red python faux leather*	*black faux reptile leather*	*blue faux reptile leather*	*tobacco woven faux leather*

Sughero · *Cork*

E30	**E31**
sughero rete	sughero spina di pesce
cork mesh	*cork herringbone*

Nobilitato

N10
grigio
grey

TECHNOCHEF.IT