TECNOSERVICE'21 srl
by Tinti Sergio
Via Carlo Pisacane, 134
61032 Fano (PU) Italy
P.IVA IT0200411413

Tel. +39 0721 805911
FAX +39 0721 809794
e-mail: staff@technochef.it
www.technochef.it
www.technochef.eu

Services and Technologies for professional catering since 1973

CODE	DESCRIPTION	PRIX/LIVRAISON
BS-E9BR12/I+RM	Sauteuse électrique basculante, BERTOS, Ligne MAXIMA 900, Série MAXI-120, avec cuve en acier inoxydable de 120 litres, basculement motorisé, V.400/3+N, Kw.14,4, Poids 205 Kg, dim.mm.1200x900x900h	

DESCRIPTION PROFESSIONELLE

SAUTEUSE BASCULANTE ÉLECTRIQUE , **Ligne MAXIMA 900** , **Série MAXI-120** , **capacité 120 litres, version avec basculement motorisé** :

.

- **construction interne et externe entièrement en acier inoxydable** , parties externes avec finition Scotch Brite ;
- **couvercle fixé sur une charnière auto-équilibrée en acier inoxydable AISI 304** , avec poignée très épaisse en acier inoxydable AISI 304 ;
- **cuve de cuisson avec parois en acier inoxydable AISI 304 d'épaisseur 20/10** , avec finition antiadhésive en microsphères de céramique et coins complètement arrondis ;
- **fond de cuve radiant en acier de 10 mm d'épaisseur** , soudé extérieurement ;
- **robinet de distribution** avec grand col d'écoulement placé en surface ;
- **micro-interrupteur de sécurité** pour arrêter le fonctionnement lorsque le bol est relevé ;
- **thermostat de sécurité** à réarmement manuel ;
- **chauffage uniforme du fond** via **des résistances électriques blindées en acier inoxydable AISI 304** fixées à la partie inférieure du fond de la cuve et recouvertes de matériau isolant ;
- **alimentation contrôlée par interrupteur** et **thermostat** (100 - 300 °C) ;
- dimensions du réservoir 1 100 x 590 x 225 h mm ;
- **les sauteuses permettent différents types de cuissons** : vous pouvez braiser, frire, griller et cuire directement sur le fond de la cuve et grâce à la forte épaisseur de cette dernière, la température se répartit uniformément sur toute la surface, garantissant une cuisson homogène et des économies énergique;
- **Garantie 24 mois** .

Marquage CE
Fabriqué en Italie

FICHE TECHNIQUE

alimentation électrique	Trifase
Volts	V 400/3 +N

fréquence (Hz)	50
poids net (Kg)	205
largeur (mm)	1200
profondeur (mm)	900
hauteur (mm)	900

TECHNO CHEF

MAXIMA 900

Lt	Lt	120
	mm	1.100 x 590 x 225 h
cm²	cm²	6.500
TOT.	kW	14,4
	380-415 V3N~ 50/60 Hz	
	W/cm²	2,2
kg	Kg	205

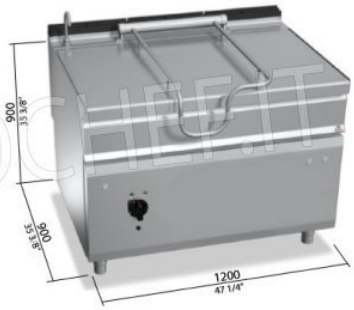

TECHNOCHEF.IT

TECHNO CHEF

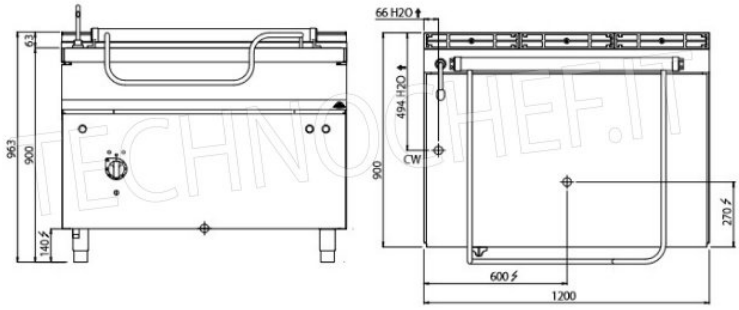

TECHNOCHEF.IT