TECNOSERVICE'21 srl
by Tinti Sergio
Via Carlo Pisacane, 134
61032 Fano (PU) Italy
P.IVA IT0200411413

Tel. +39 0721 805911
FAX +39 0721 809794
e-mail: staff@technochef.it
www.technochef.it
www.technochef.eu

Services and Technologies for professional catering since 1973

CODE	DESCRIPTION	PRIX/LIVRAISON
BS-G9BR12/I+RM	Sauteuse à gaz basculante, BERTOS, ligne MAXIMA 900, série MAXI-120, avec cuve en acier inoxydable de 120 litres, basculement motorisé, puissance thermique Kw.30, poids 230 Kg, dim.mm.1200x900x900h	

DESCRIPTION PROFESSIONELLE

SAUTEUSE BASCULANTE À GAZ , **Ligne MAXIMA 900** , **Série MAXI-120** , **Capacité 120 litres, Version avec basculement motorisé** :
.

- **construction interne et externe entièrement en acier inoxydable** , parties externes avec finition Scotch Brite ;
- **couvercle fixé sur une charnière auto-équilibrée en acier inoxydable AISI 304** , avec poignée très épaisse en acier inoxydable AISI 304 ;
- **cuve de cuisson avec parois en acier inoxydable AISI 304,** épaisseur 20/10, avec finition antiadhésive en microsphères de céramique et coins complètement arrondis ;
- **fond de cuve radiant en acier de 10 mm d'épaisseur** , soudé extérieurement ;
- **robinet de distribution** avec grand col d'écoulement placé en surface ;
- **chauffage uniforme du fond avec brûleurs en acier inoxydable** à branches de flammes multiples, avec soupape de sécurité à thermocouple et flamme pilote protégée ;
- **allumage piézoélectrique** avec protection en caoutchouc ;
- **contrôle avec vanne thermostatique de haute précision** avec régulation de température de 100 °C à 300 °C ;
- dimensions du réservoir 1 100 x 590 x 225 h mm ;
- **les sauteuses permettent différents types de cuissons** : vous pouvez braiser, frire, griller et cuire directement sur le fond de la cuve et grâce à la forte épaisseur de cette dernière, la température se répartit uniformément sur toute la surface, garantissant une cuisson homogène et des économies énergique;
- **Garantie 24 mois** .

Fourni :
- allumage électrique,
- basculement motorisé.

Marquage CE
Fabriqué en Italie

FICHE TECHNIQUE

Puissance thermique (Kw)	30,00
poids net (Kg)	230
largeur (mm)	1200
profondeur (mm)	900
hauteur (mm)	900

TECHNO CHEF

MAXIMA 900

Lt	Lt	120	
	mm	1.100 x 590 x 225 h	
cm²	cm²	6.500	
	W/cm²	4,8	
TOT.	kW	30	
	kcal/h	25.800	
	Btu/h	102.360	
	G30/G31	kg/h	2,35
	G20	m³/h	3,17
	G25	m³/h	3,71
kg	Kg	205	

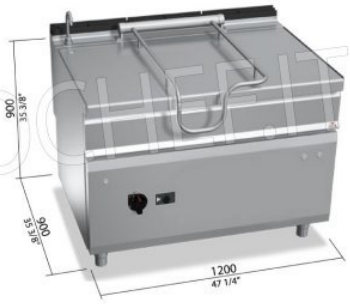

TECHNOCHEF.IT

TECHNO CHEF

MAXIMA 900

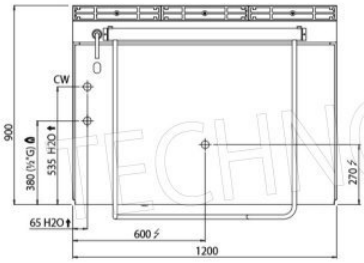

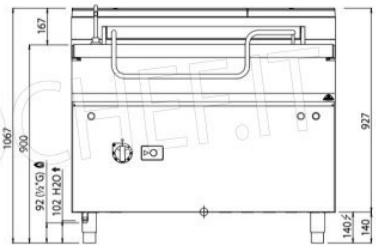

TECHNOCHEF.IT