TECNOSERVICE'21 srl
by Tinti Sergio
Via Carlo Pisacane, 134
61032 Fano (PU) Italy
P.IVA IT0200411413

Tel. +39 0721 805911
FAX +39 0721 809794
e-mail: staff@technochef.it
www.technochef.it
www.technochef.eu

Services and Technologies for professional catering since 1973

CODE	DESCRIPTION	PRIX/LIVRAISON
VB-VOLANO L16	Trancheuse manuelle à volant L16, marque BERKEL, couleur rouge, avec diamètre de lame 350 mm, poids 105 kg, dim.mm.885x600x750h	**€ 10.066,94** *TVA exclue* **Expédition à calculer** **Livraison** 10 à 18 jours

DESCRIPTION PROFESSIONELLE

TRANCHEUSE MANUELLE À VOLANT BERKEL mod. L avec LAME diamètre 350 mm :

- reproduction du **légendaire modèle L ;**
- respecte parfaitement le design historique et les décorations dorées ;
- **volant fleuri** ;
- **construit en fonte peinte avec détails en acier chromé** ;
- **lame en acier chromé** ;
- **plaque d'identification** en acier chromé indiquant le numéro de série ;
- introduction des solutions les plus avancées en termes de sécurité et de fonctionnalité ;
- chef-d'œuvre de précision et de fiabilité ;
- **taille-crayon intégré avec chrome visible** ;
- **système de réglage de l'épaisseur des tranches** : 0 - 4 mm ;
- **diamètre de la lame 350 mm.**

Accessoires/Options :
- piédestal

Marquage CE
Fabriqué en Italie

FICHE TECHNIQUE

poids net (Kg)	105
largeur (mm)	880
profondeur (mm)	600
hauteur (mm)	750

FICHE TECHNIQUE

CODE/PHOTO	DESCRIPTION	PRIX/LIVRAISON
VB-PIEDISTALLOP15/L16/R	**BERKEL - Piédestal P15 Rouge pour trancheur à volant** Socle de support en fonte verni rouge pour trancheuse à volant P15, poids 62,5 kg, dim.mm.585x550x790h	**€ 1.228,32** *TVA exclue* **Expédition à calculer** **Livraison** 10 à 18 jours
VB-PIEDISTALLOP15/L16/N	**BERKEL - Stand P15N Noir Volant Trancheur P15** Socle de support en fonte peinte en noir pour Slicer Volano P15, Poids 62,5 Kg, dim.mm.585x550x790h	**€ 1.228,32** *TVA exclue* **Expédition à calculer** **Livraison** 10 à 18 jours

VAN BERKEL INTERNATIONAL
MILANO

Piedistallo
Optional

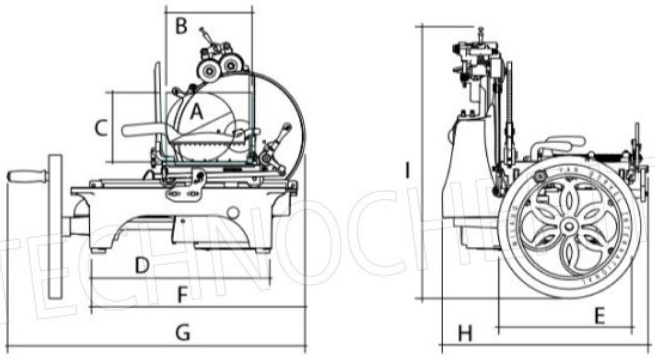

	A	B	C	D	E	F	G	H	I
	mm	mm	mm	mm	mm	mm	mm	mm	mm
L16	210	260	200	500	305	640	880	600	750

TECHNOCHEF.IT