TECNOSERVICE'21 srl
by Tinti Sergio
Via Carlo Pisacane, 134
61032 Fano (PU) Italy
P.IVA IT0200411413

Tel. +39 0721 805911
FAX +39 0721 809794
e-mail: staff@technochef.it
www.technochef.it
www.technochef.eu

Services and Technologies for professional catering since 1973

CODE	DESCRIPTION	PRIX/LIVRAISON
TCF024-003000	Cutter professionnel avec bol en inox de 3 litres, 1 vitesse, 730 tr/min, V 230/1, Kw.0,68, Poids 12 Kg, dim.mm.520x320x620h.	**€ 444,54** *TVA exclue* **Expédition à calculer** **Livraison** 4 à 9 jours

DESCRIPTION PROFESSIONELLE

CUTTER professionnel avec **bol de 3 litres** , 1 vitesse, 730 tr/min :

- **Structure en aluminium anodisé,**
- Cuve inox de 8 litres, amovible,
- **Couvercle de plateau** en **polycarbonate alimentaire transparent,**
- **dispositifs de sécurité** : microswitch sur le couvercle (la machine ne fonctionne que si celui-ci est fermé,
- interrupteur sous le coffret, **boutons marche/arrêt basse tension** avec relais,
- **pieds en caoutchouc** qui assurent une bonne adhérence sur le plan de travail et donc des opérations sûres.
- Couteau fourni avec 2 lames tranchantes,
-
- **Accessoires-En option**
-
- Couteau mixeur à 2 lames,

Marquage CE
Fabriqué en Italie

FICHE TECHNIQUE

alimentation électrique	Monofase
Volts	V 230/1
fréquence (Hz)	50
puissance (KW)	0,68
poids net (Kg)	12
poids brut (Kg)	13
largeur (mm)	520
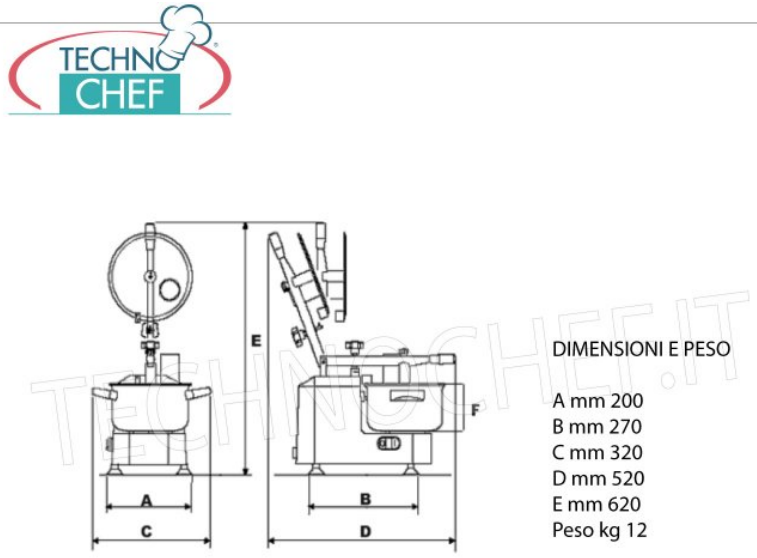
profondeur (mm)	320
hauteur (mm)	620